Naturzugkessel Kohlekessel Holzkessel BULG Duni MINI 3,9 KW

BULG GmbH
FRANK TOPNIK
Hersteller- & Meisterbetrieb für Heizung, Sanitär, erneuerbare Energien

Der BULG Duni MINI Perfekt Hand **3,9 KW** mit Feuerzugregler wurde entwickelt für kleine bis mittlere Gebäude als Haupt- sowie parallel Heizung.

Handbeschickter Kessel für: Holz, Kohle Nuss 2-4, Briketts

Integrierter Kupfer Wärmetauscher zur Not-Kühlung **(Anschluss einer Thermische Ablaufsicherung)**

Der Kessel ist mit einem Massiven Gussrost ausgestattet. Der große Füllraum von 38 Litern mit einer Füllöffnung von (BxH): 25cm x 18cm ermöglicht es dabei auch große Holzscheite von einer Länge bis zu 45cm problemlos einzufüllen. Hinter der oberen Tür befinden sich 2 liegende Züge, diese können mühelos & einfach von vorne gereinigt werden und das während des betriebes. Keine Klappen die hinten oder oben drauf geöffnet werden müssen um den Kessel zu reinigen. Desweiteren ist der Kessel mit 4x Gummierten Stellfüßen Ausgesattet. Dies ermöglicht einen sicheren Stand sowie eine schnelle Ausrichtung bei der Installation.

Sekundärluftklappe an der mittleren Tür für manueller Verbrennungsluftregelung!

Keine Messpflicht durch den Schornsteinfeger, da 3,9 KW - bis ca. 100m²

Extrem Massive Bauweise!

Technische Daten:

- Hersteller: BULG GmbH
- Typ: Duni MINI Perfekt Hand
- Nennleistung: 3,9KW
- WIrkungsgrad: -84%
- Arbeitsdruck: 2 Bar
- Max. Temperatur: 90°C
- Min. Temperatur: 45°C
- Erforderlicher Kaminzug: 6 Pa
- Kesselkennzeichnung: DIN EN 303-5
- Kesselklasse: 3
- Abgasrohrdurchmesser: 130mm
- Abgasrohranschluss (Mitte Rauchrohrabgang vom Boden): 95cm
- Vorlauf/Rücklauf Zoll: 1" AG
- Maße (BxHxT): 42,5cm x 109cm x 64cm
- Gewicht: 175 Kg

- Keine Messpflicht! da nur 3,9 KW! Bis zu 100m²!
- Integrierter Zeiger-Thermometer
- Scheitholzlänge bis 45cm
- Brennstoff: Holz, Kohle Nuss 2-4, Briketts
- Massives Gussrost
- Brennraumgröße 38 Liter
- Füllöffnung: 25cm x 18cm
- Höhenverstellbare Füße

Trippelwerte:

- Förderdruck: 6 Pa
- Abgasmassenstrom: 7g/sec.
- Abgastemperatur: 150°C - 200°C

Alle Angaben sind ca. Werte.

Naturzugkessel Kohlekessel Holzkessel BULG Duni MINI 3,9 KW

Der BULG Duni MINI Perfekt Hand **3,9 KW** mit Feuerzugregler wurde entwickelt für kleine bis mittlere Gebäude als Haupt- sowie parallel Heizung.

Handbeschickter Kessel für: Holz, Kohle Nuss 2-4, Briketts

Integrierter Kupfer Wärmetauscher zur Not-Kühlung **(Anschluss einer Thermische Ablaufsicherung)**

Der Kessel ist mit einem Massiven Gussrost ausgestattet. Der große Füllraum von 38 Litern mit einer Füllöffnung von (BxH): 25cm x 18cm ermöglicht es dabei auch große Holzscheite von einer Länge bis zu 45cm problemlos einzufüllen. Hinter der oberen Tür befinden sich 2 liegende Züge, diese können mühelos & einfach von vorne gereinigt werden und das während des betriebes. Keine Klappen die hinten oder oben drauf geöffnet werden müssen um den Kessel zu reinigen. Desweiteren ist der Kessel mit 4x Gummierten Stellfüßen Ausgesattet. Dies ermöglicht einen sicheren Stand sowie eine schnelle Ausrichtung bei der Installation.

Sekundärluftklappe an der mittleren Tür für manueller Verbrennungsluftregelung!

Keine Messpflicht durch den Schornsteinfeger, da 3,9 KW - bis ca. 100m²

Extrem Massive Bauweise!

Technische Daten:

- Hersteller: BULG GmbH
- Typ: Duni MINI Perfekt Hand
- Nennleistung: 3,9KW
- WIrkungsgrad: -84%
- Arbeitsdruck: 2 Bar
- Max. Temperatur: 90°C
- Min. Temperatur: 45°C
- Erforderlicher Kaminzug: 6 Pa
- Kesselkennzeichnung: DIN EN 303-5
- Kesselklasse: 3
- Abgasrohrdurchmesser: 130mm
- Abgasrohranschluss (Mitte Rauchrohrabgang vom Boden): 95cm
- Vorlauf/Rücklauf Zoll: 1" AG
- Maße (BxHxT): 42,5cm x 109cm x 64cm
- Gewicht: 175 Kg

- Keine Messpflicht! da nur 3,9 KW! Bis zu 100m²!
- Integrierter Zeiger-Thermometer
- Scheitholzlänge bis 45cm
- Brennstoff: Holz, Kohle Nuss 2-4, Briketts
- Massives Gussrost
- Brennraumgröße 38 Liter
- Füllöffnung: 25cm x 18cm
- Höhenverstellbare Füße

Trippelwerte:

- Förderdruck: 6 Pa
- Abgasmassenstrom: 7g/sec.
- Abgastemperatur: 150°C - 200°C

Alle Angaben sind ca. Werte.

Naturzugkessel Kohlekessel Holzkessel BULG Duni MINI 3,9 KW

Der BULG Duni MINI Perfekt Hand **3,9 KW** mit Feuerzugregler wurde entwickelt für kleine bis mittlere Gebäude als Haupt- sowie parallel Heizung.

Handbeschickter Kessel für: Holz, Kohle Nuss 2-4, Briketts

Integrierter Kupfer Wärmetauscher zur Not-Kühlung **(Anschluss einer Thermische Ablaufsicherung)**

Der Kessel ist mit einem Massiven Gussrost ausgestattet. Der große Füllraum von 38 Litern mit einer Füllöffnung von (BxH): 25cm x 18cm ermöglicht es dabei auch große Holzscheite von einer Länge bis zu 45cm problemlos einzufüllen. Hinter der oberen Tür befinden sich 2 liegende Züge, diese können mühelos & einfach von vorne gereinigt werden und das während des betriebes. Keine Klappen die hinten oder oben drauf geöffnet werden müssen um den Kessel zu reinigen. Desweiteren ist der Kessel mit 4x Gummierten Stellfüßen Ausgesattet. Dies ermöglicht einen sicheren Stand sowie eine schnelle Ausrichtung bei der Installation.

Sekundärluftklappe an der mittleren Tür für manueller Verbrennungsluftregelung!

Keine Messpflicht durch den Schornsteinfeger, da 3,9 KW - bis ca. 100m²

Extrem Massive Bauweise!

Technische Daten:

- Hersteller: BULG GmbH
- Typ: Duni MINI Perfekt Hand
- Nennleistung: 3,9KW
- WIrkungsgrad: -84%
- Arbeitsdruck: 2 Bar
- Max. Temperatur: 90°C
- Min. Temperatur: 45°C
- Erforderlicher Kaminzug: 6 Pa
- Kesselkennzeichnung: DIN EN 303-5
- Kesselklasse: 3
- Abgasrohrdurchmesser: 130mm
- Abgasrohranschluss (Mitte Rauchrohrabgang vom Boden): 95cm
- Vorlauf/Rücklauf Zoll: 1" AG
- Maße (BxHxT): 42,5cm x 109cm x 64cm
- Gewicht: 175 Kg

- Keine Messpflicht! da nur 3,9 KW! Bis zu 100m²!
- Integrierter Zeiger-Thermometer
- Scheitholzlänge bis 45cm
- Brennstoff: Holz, Kohle Nuss 2-4, Briketts
- Massives Gussrost
- Brennraumgröße 38 Liter
- Füllöffnung: 25cm x 18cm
- Höhenverstellbare Füße

Trippelwerte:

- Förderdruck: 6 Pa
- Abgasmassenstrom: 7g/sec.
- Abgastemperatur: 150°C - 200°C

Alle Angaben sind ca. Werte.

Naturzugkessel Kohlekessel Holzkessel BULG Duni MINI 3,9 KW

Der BULG Duni MINI Perfekt Hand **3,9 KW** mit Feuerzugregler wurde entwickelt für kleine bis mittlere Gebäude als Haupt- sowie parallel Heizung.

Handbeschickter Kessel für: Holz, Kohle Nuss 2-4, Briketts

Integrierter Kupfer Wärmetauscher zur Not-Kühlung **(Anschluss einer Thermische Ablaufsicherung)**

Der Kessel ist mit einem Massiven Gussrost ausgestattet. Der große Füllraum von 38 Litern mit einer Füllöffnung von (BxH): 25cm x 18cm ermöglicht es dabei auch große Holzscheite von einer Länge bis zu 45cm problemlos einzufüllen. Hinter der oberen Tür befinden sich 2 liegende Züge, diese können mühelos & einfach von vorne gereinigt werden und das während des betriebes. Keine Klappen die hinten oder oben drauf geöffnet werden müssen um den Kessel zu reinigen. Desweiteren ist der Kessel mit 4x Gummierten Stellfüßen Ausgesattet. Dies ermöglicht einen sicheren Stand sowie eine schnelle Ausrichtung bei der Installation.

Sekundärluftklappe an der mittleren Tür für manueller Verbrennungsluftregelung!

Keine Messpflicht durch den Schornsteinfeger, da 3,9 KW - bis ca. 100m²

Extrem Massive Bauweise!

Technische Daten:

- Hersteller: BULG GmbH
- Typ: Duni MINI Perfekt Hand
- Nennleistung: 3,9KW
- WIrkungsgrad: -84%
- Arbeitsdruck: 2 Bar
- Max. Temperatur: 90°C
- Min. Temperatur: 45°C
- Erforderlicher Kaminzug: 6 Pa
- Kesselkennzeichnung: DIN EN 303-5
- Kesselklasse: 3
- Abgasrohrdurchmesser: 130mm
- Abgasrohranschluss (Mitte Rauchrohrabgang vom Boden): 95cm
- Vorlauf/Rücklauf Zoll: 1" AG
- Maße (BxHxT): 42,5cm x 109cm x 64cm
- Gewicht: 175 Kg

- Keine Messpflicht! da nur 3,9 KW! Bis zu 100m²!
- Integrierter Zeiger-Thermometer
- Scheitholzlänge bis 45cm
- Brennstoff: Holz, Kohle Nuss 2-4, Briketts
- Massives Gussrost
- Brennraumgröße 38 Liter
- Füllöffnung: 25cm x 18cm
- Höhenverstellbare Füße

Trippelwerte:

- Förderdruck: 6 Pa
- Abgasmassenstrom: 7g/sec.
- Abgastemperatur: 150°C - 200°C

Alle Angaben sind ca. Werte.

Naturzugkessel Kohlekessel Holzkessel BULG Duni MINI 3,9 KW

BULG GmbH
FRANK TOPNIK
Hersteller- & Meisterbetrieb für Heizung, Sanitär, erneuerbare Energien

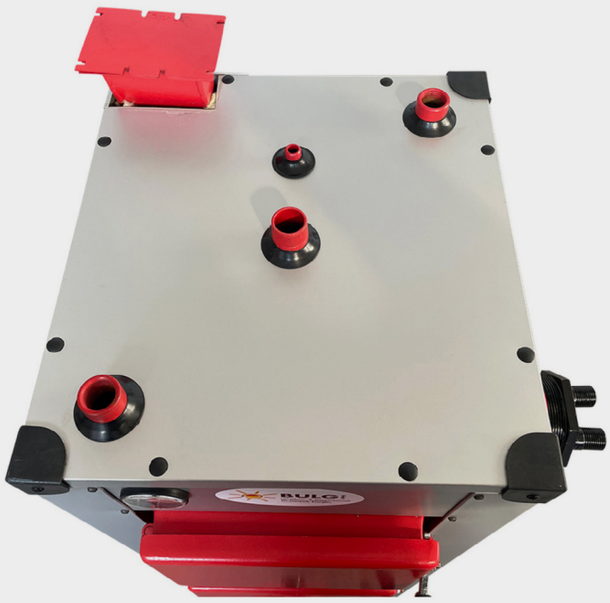

Der BULG Duni MINI Perfekt Hand **3,9 KW** mit Feuerzugregler wurde entwickelt für kleine bis mittlere Gebäude als Haupt- sowie parallel Heizung.

Handbeschickter Kessel für: Holz, Kohle Nuss 2-4, Briketts

Integrierter Kupfer Wärmetauscher zur Not-Kühlung **(Anschluss einer Thermische Ablaufsicherung)**

Der Kessel ist mit einem Massiven Gussrost ausgestattet. Der große Füllraum von 38 Litern mit einer Füllöffnung von (BxH): 25cm x 18cm ermöglicht es dabei auch große Holzscheite von einer Länge bis zu 45cm problemlos einzufüllen. Hinter der oberen Tür befinden sich 2 liegende Züge, diese können mühelos & einfach von vorne gereinigt werden und das während des betriebes. Keine Klappen die hinten oder oben drauf geöffnet werden müssen um den Kessel zu reinigen. Desweiteren ist der Kessel mit 4x Gummierten Stellfüßen Ausgesattet. Dies ermöglicht einen sicheren Stand sowie eine schnelle Ausrichtung bei der Installation.

Sekundärluftklappe an der mittleren Tür für manueller Verbrennungsluftregelung!

Keine Messpflicht durch den Schornsteinfeger, da 3,9 KW - bis ca. 100m²

Extrem Massive Bauweise!

Technische Daten:

- Hersteller: BULG GmbH
- Typ: Duni MINI Perfekt Hand
- Nennleistung: 3,9KW
- WIrkungsgrad: -84%
- Arbeitsdruck: 2 Bar
- Max. Temperatur: 90°C
- Min. Temperatur: 45°C
- Erforderlicher Kaminzug: 6 Pa
- Kesselkennzeichnung: DIN EN 303-5
- Kesselklasse: 3
- Abgasrohrdurchmesser: 130mm
- Abgasrohranschluss (Mitte Rauchrohrabgang vom Boden): 95cm
- Vorlauf/Rücklauf Zoll: 1" AG
- Maße (BxHxT): 42,5cm x 109cm x 64cm
- Gewicht: 175 Kg

- Keine Messpflicht! da nur 3,9 KW! Bis zu 100m²!
- Integrierter Zeiger-Thermometer
- Scheitholzlänge bis 45cm
- Brennstoff: Holz, Kohle Nuss 2-4, Briketts
- Massives Gussrost
- Brennraumgröße 38 Liter
- Füllöffnung: 25cm x 18cm
- Höhenverstellbare Füße

Trippelwerte:

- Förderdruck: 6 Pa
- Abgasmassenstrom: 7g/sec.
- Abgastemperatur: 150°C - 200°C

Alle Angaben sind ca. Werte.

Naturzugkessel Kohlekessel Holzkessel BULG Duni MINI 3,9 KW

Der BULG Duni MINI Perfekt Hand **3,9 KW** mit Feuerzugregler wurde entwickelt für kleine bis mittlere Gebäude als Haupt- sowie parallel Heizung.

Handbeschickter Kessel für: Holz, Kohle Nuss 2-4, Briketts

Integrierter Kupfer Wärmetauscher zur Not-Kühlung **(Anschluss einer Thermische Ablaufsicherung)**

Der Kessel ist mit einem Massiven Gussrost ausgestattet. Der große Füllraum von 38 Litern mit einer Füllöffnung von (BxH): 25cm x 18cm ermöglicht es dabei auch große Holzscheite von einer Länge bis zu 45cm problemlos einzufüllen. Hinter der oberen Tür befinden sich 2 liegende Züge, diese können mühelos & einfach von vorne gereinigt werden und das während des betriebes. Keine Klappen die hinten oder oben drauf geöffnet werden müssen um den Kessel zu reinigen. Desweiteren ist der Kessel mit 4x Gummierten Stellfüßen Ausgesattet. Dies ermöglicht einen sicheren Stand sowie eine schnelle Ausrichtung bei der Installation.

Sekundärluftklappe an der mittleren Tür für manueller Verbrennungsluftregelung!

Keine Messpflicht durch den Schornsteinfeger, da 3,9 KW - bis ca. 100m²

Extrem Massive Bauweise!

Technische Daten:

- Hersteller: BULG GmbH
- Typ: Duni MINI Perfekt Hand
- Nennleistung: 3,9KW
- WIrkungsgrad: -84%
- Arbeitsdruck: 2 Bar
- Max. Temperatur: 90°C
- Min. Temperatur: 45°C
- Erforderlicher Kaminzug: 6 Pa
- Kesselkennzeichnung: DIN EN 303-5
- Kesselklasse: 3
- Abgasrohrdurchmesser: 130mm
- Abgasrohranschluss (Mitte Rauchrohrabgang vom Boden): 95cm
- Vorlauf/Rücklauf Zoll: 1" AG
- Maße (BxHxT): 42,5cm x 109cm x 64cm
- Gewicht: 175 Kg

- Keine Messpflicht! da nur 3,9 KW! Bis zu 100m²!
- Integrierter Zeiger-Thermometer
- Scheitholzlänge bis 45cm
- Brennstoff: Holz, Kohle Nuss 2-4, Briketts
- Massives Gussrost
- Brennraumgröße 38 Liter
- Füllöffnung: 25cm x 18cm
- Höhenverstellbare Füße

Trippelwerte:

- Förderdruck: 6 Pa
- Abgasmassenstrom: 7g/sec.
- Abgastemperatur: 150°C - 200°C

Alle Angaben sind ca. Werte.

Naturzugkessel Kohlekessel Holzkessel BULG Duni MINI 3,9 KW

BULG GmbH
FRANK TOPNIK
Hersteller- & Meisterbetrieb für Heizung, Sanitär, erneuerbare Energien

Der BULG Duni MINI Perfekt Hand **3,9 KW** mit Feuerzugregler wurde entwickelt für kleine bis mittlere Gebäude als Haupt- sowie parallel Heizung.

Handbeschickter Kessel für: Holz, Kohle Nuss 2-4, Briketts

Integrierter Kupfer Wärmetauscher zur Not-Kühlung **(Anschluss einer Thermische Ablaufsicherung)**

Der Kessel ist mit einem Massiven Gussrost ausgestattet. Der große Füllraum von 38 Litern mit einer Füllöffnung von (BxH): 25cm x 18cm ermöglicht es dabei auch große Holzscheite von einer Länge bis zu 45cm problemlos einzufüllen. Hinter der oberen Tür befinden sich 2 liegende Züge, diese können mühelos & einfach von vorne gereinigt werden und das während des betriebes. Keine Klappen die hinten oder oben drauf geöffnet werden müssen um den Kessel zu reinigen. Desweiteren ist der Kessel mit 4x Gummierten Stellfüßen Ausgesattet. Dies ermöglicht einen sicheren Stand sowie eine schnelle Ausrichtung bei der Installation.

Sekundärluftklappe an der mittleren Tür für manueller Verbrennungsluftregelung!

Keine Messpflicht durch den Schornsteinfeger, da 3,9 KW - bis ca. 100m²

Extrem Massive Bauweise!

Technische Daten:

- Hersteller: BULG GmbH
- Typ: Duni MINI Perfekt Hand
- Nennleistung: 3,9KW
- WIrkungsgrad: -84%
- Arbeitsdruck: 2 Bar
- Max. Temperatur: 90°C
- Min. Temperatur: 45°C
- Erforderlicher Kaminzug: 6 Pa
- Kesselkennzeichnung: DIN EN 303-5
- Kesselklasse: 3
- Abgasrohrdurchmesser: 130mm
- Abgasrohranschluss (Mitte Rauchrohrabgang vom Boden): 95cm
- Vorlauf/Rücklauf Zoll: 1" AG
- Maße (BxHxT): 42,5cm x 109cm x 64cm
- Gewicht: 175 Kg

- Keine Messpflicht! da nur 3,9 KW! Bis zu 100m²!
- Integrierter Zeiger-Thermometer
- Scheitholzlänge bis 45cm
- Brennstoff: Holz, Kohle Nuss 2-4, Briketts
- Massives Gussrost
- Brennraumgröße 38 Liter
- Füllöffnung: 25cm x 18cm
- Höhenverstellbare Füße

Trippelwerte:

- Förderdruck: 6 Pa
- Abgasmassenstrom: 7g/sec.
- Abgastemperatur: 150°C - 200°C

Alle Angaben sind ca. Werte.

Naturzugkessel Kohlekessel Holzkessel BULG Duni MINI 3,9 KW

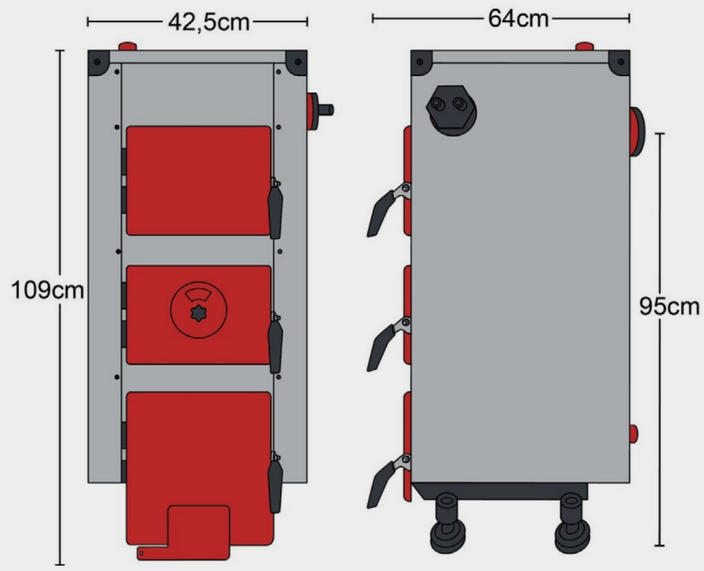

Der BULG Duni MINI Perfekt Hand **3,9 KW** mit Feuerzugregler wurde entwickelt für kleine bis mittlere Gebäude als Haupt- sowie parallel Heizung.

Handbeschickter Kessel für: Holz, Kohle Nuss 2-4, Briketts

Integrierter Kupfer Wärmetauscher zur Not-Kühlung **(Anschluss einer Thermische Ablaufsicherung)**

Der Kessel ist mit einem Massiven Gussrost ausgestattet. Der große Füllraum von 38 Litern mit einer Füllöffnung von (BxH): 25cm x 18cm ermöglicht es dabei auch große Holzscheite von einer Länge bis zu 45cm problemlos einzufüllen. Hinter der oberen Tür befinden sich 2 liegende Züge, diese können mühelos & einfach von vorne gereinigt werden und das während des betriebes. Keine Klappen die hinten oder oben drauf geöffnet werden müssen um den Kessel zu reinigen. Desweiteren ist der Kessel mit 4x Gummierten Stellfüßen Ausgesattet. Dies ermöglicht einen sicheren Stand sowie eine schnelle Ausrichtung bei der Installation.

Sekundärluftklappe an der mittleren Tür für manueller Verbrennungsluftregelung!

Keine Messpflicht durch den Schornsteinfeger, da 3,9 KW - bis ca. 100m²

Extrem Massive Bauweise!

Technische Daten:

- Hersteller: BULG GmbH
- Typ: Duni MINI Perfekt Hand
- Nennleistung: 3,9KW
- WIrkungsgrad: -84%
- Arbeitsdruck: 2 Bar
- Max. Temperatur: 90°C
- Min. Temperatur: 45°C
- Erforderlicher Kaminzug: 6 Pa
- Kesselkennzeichnung: DIN EN 303-5
- Kesselklasse: 3
- Abgasrohrdurchmesser: 130mm
- Abgasrohranschluss (Mitte Rauchrohrabgang vom Boden): 95cm
- Vorlauf/Rücklauf Zoll: 1" AG
- Maße (BxHxT): 42,5cm x 109cm x 64cm
- Gewicht: 175 Kg

- Keine Messpflicht! da nur 3,9 KW! Bis zu 100m²!
- Integrierter Zeiger-Thermometer
- Scheitholzlänge bis 45cm
- Brennstoff: Holz, Kohle Nuss 2-4, Briketts
- Massives Gussrost
- Brennraumgröße 38 Liter
- Füllöffnung: 25cm x 18cm
- Höhenverstellbare Füße

Trippelwerte:

- Förderdruck: 6 Pa
- Abgasmassenstrom: 7g/sec.
- Abgastemperatur: 150°C - 200°C

Alle Angaben sind ca. Werte.